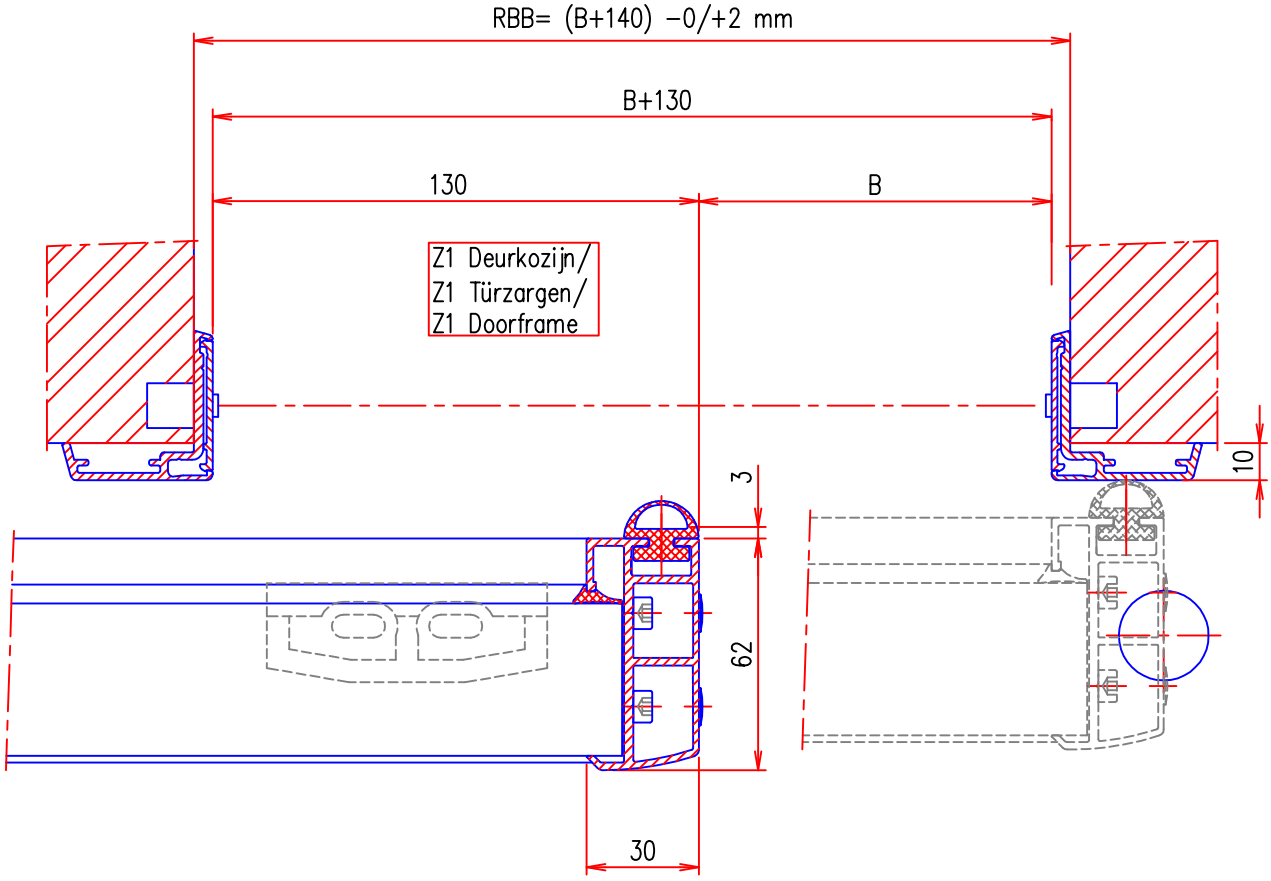

L ← R=Spiegelbeeld / Spiegelbild / Mirror view

Doorsnede I, II en III voor standaard paneel + Z1
Schnitt I, II und III für standard Paneel + Z1
Section I, II and III for standard panel + Z1

Nr.: 8.01.33/B

KONE Deursystemen

KONE Deursystemen BV Accustraat 21 – Veenendaal – Postbus 94
3900 AB Veenendaal – Telefoon + 31 (0)318 – 53 23 33 – Fax + 31 (0)318 – 53 23 39